ZANUSSI PROFESSIONAL

Serveringsvagnar
Korgvagn låg, 4 gejderpar med handtag

Produkt # _____

Modell # _____

Namn # _____

SIS # _____

AIA # _____

361244 (SCC094) Korgvagn låg, 4 gejderpar med handtag

Kort specifikation

Pos. _____

Constructed in 304 AISI stainless steel. Framework in mm25 tubing, completely welded. The L-shaped runners, with an upturn at each end, can accommodate mm500x500 dishwashing baskets. The handle is an extension of the load-bearing frame. N. 4 swivelling castors, two with brakes, mm125 in diameter, fitted with plastic bumpers.

Huvudfunktioner

- Ram i 25 mm rör, helsvetsad.
- L-formade skenor, som går upp i ändarna.
- Designad för transport av 500x500 mm diskkorgar.
- Handtaget är en förlängning av den lastbärande ramen.
- 4 svängbara hjul med 125 mm diameter (varav 2 med broms) och stötfångare i plast.

Konstruktion

- Helt i rostfritt stål (304 AISI).

.

Serveringsvagnar
Korgvagn låg, 4 gejderpar med handtag

Front

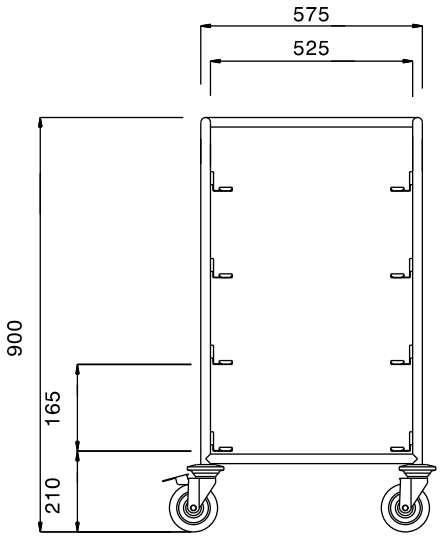

Sida

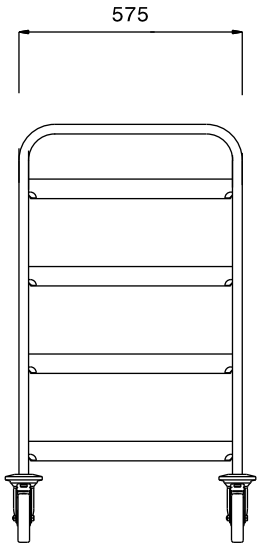

Topp

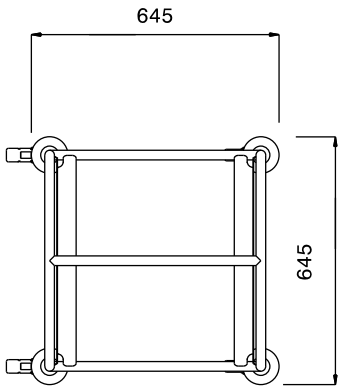

Viktig information

Yttermått, bredd	
361244 (SCC094)	645 mm
Yttermått, djup	645 mm
Yttermått, höjd	900 mm
Hjulmaterial:	Galvaniserad
Hjuldiameter:	Ø 125
Nettovikt:	14 kg

Företaget förbehåller sig rätten att göra ändringar i de produkter utan föregående meddelande.